PIPERSBERG
REMSCHEID

G65 und G100

Industrie-Balgengaszähler

Die Balgengaszähler G65 und G100 sind speziell für industrielle Anwendungen konzipiert und zeichnen sich durch hervorragende Messeigenschaften und Langlebigkeit sowie Wartungsfreiheit aus. Das Messprinzip basiert auf dem wechselseitigen Befüllen und Entleeren des Messrauminhalts zweier Balgen, die aufgrund der Druckdifferenz zwischen Ein- und Ausgang des Zählers in Bewegung versetzt werden. Das gemessene Volumen wird auf einem mechanischen Zählwerk angezeigt.

LEISTUNGSMERKMALE

- Langzeitstabilität und -zuverlässigkeit
- Robuster, wartungsfreier Zähler
- MID zugelassen
- Großer Messbereich
- Geringer Druckverlust

Technische Daten

Messbereich	G65	Qmin 0,65 m³/h Qmax 100 m³/h
	G100	Qmin 1,00 m³/h Qmax 160 m³/h
Europäische Metrologische Zulassung (04/22/EG)	DE-10-MI002-PTB004 Rev.1	
Temperaturbereich	Betriebstemperatur:	-25°C bis +55°C
	Lagertemperatur:	-40°C bis +70°C
Maximaler Betriebsdruck	500 mbar	
Hochtemperatur-beständigkeit (HTB)	Die Zähler können optional in HTB-Ausführung PN 0,1 geliefert werden	
Anschlüsse	Ein- oder Zweistutzen Flanschanschlüsse, DN 80 für G 65 und DN 100 für G 100	
Zählwerk	Magnetkupplung (Standard). Alternativ kann eine Stopfbuchse installiert werden 8-stelliges Zählwerk IP 54 UV-beständig Ausgestattet mit Reflektorscheibe auf erster Zählwerksrolle.	
Rückflusssperre	Die Zähler sind standardmäßig mit einer Rückflusssperre ausgestattet, um Manipulationen auszuschließen.	
Gehäusewerkstoffe	Stahlblech geschweißt (G65 Einstutzen & G100) oder gezogenes Stahlblech (G65 Zweistutzen) mit Pulverbeschichtung	
Farbe	RAL 7035	

Einstutzen-Anschluss geschweißt

Zweistutzen-Anschluss (gezogen)

Zählwerk mit Cyble Target

Messkammer

Zählwerk mit LF-Impulsgeber

Zählwerk mit Doppel LF Impulsgeber

Zählwerk

Ein direkt oder indirekt angetriebenes Zählwerk (abhängig davon, ob die Verbindung zum Zählwerk über Stopfbuchse oder Magnetkupplung realisiert ist) zeigt den Gasverbrauch an.

Die Zählwerke sind so konstruiert, dass ein manipulativer Eingriff unmöglich ist, ohne das Zählwerk zu zerstören.

Messkammer

Die Messeinheit besteht aus zwei Messkammern mit gasdichten Kunststoffmembranen, die durch die Druckdifferenz zwischen Ein- und Ausgang des Zählers in Bewegung versetzt werden. Diese Bewegung wird dann über eine Magnetkupplung oder eine Stopfbuchse zum mechanischen Zählwerk übertragen.

Genauigkeit

Konform zu MID und EN1359 Standards beträgt die Messgenauigkeit +/-3 % von Qmin bis 0,1 Qmax und +/-1,5% von 0,1 Qmax bis Qmax.

Typische Fehlerkurve

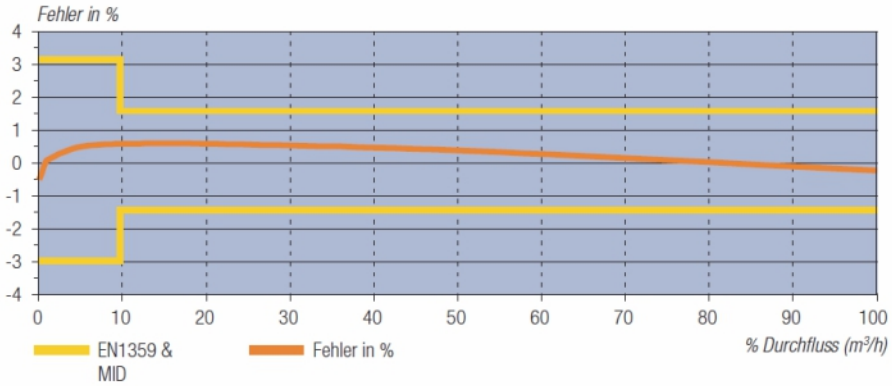

100% der Zähler werden auf Funktion, Genauigkeit und Sicherheit geprüft.
Alle Zähler sind EN1359 konform und sind vom DVGW zugelassen.

NF Impulsgeber

Die Balgengaszähler G65 und G100 verfügen in der Standardausführung über einen Permanentmagneten in der letzten Zahlenrolle des Rollenzählwerks. 1 Impuls entspricht 0,1m³ (G65) oder 1 m³ (G100).

Ein nachträglicher Einbau eines Impulsgebers ohne Verletzung der Eichplombe ist jederzeit möglich.

G65-G100 VERTIKALE VERSION

Abmessungen und Technische Daten

Typ	Ausführung	Q min m^3/h	Qmax m^3/h	Vol. dm^3	Pmax bar	Flansch DN	a mm	b mm	c mm	d mm	h mm	Gewicht kg
G65	gezogen	0,65	100	55	0,5	80	500	700	217	445	687	48
G65	gezogen	0,65	100	55	0,5	80	640	840	216	445	790	52
G65	geschweißt - EP	0,65	100	55	0,5	80	N/A	700	216	436	737	71
G100	geschweißt	1	160	123	0,5	100	675	894	257	532	885	105
G100	geschweißt	1	160	123	0,5	100	710	894	257	532	885	105
G100	geschweißt - EP	1	160	123	0,5	100	N/A	894	257	532	920	113

EP = Einstutzen

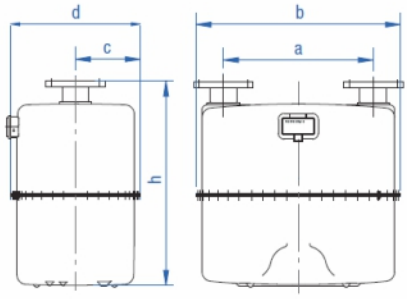

G65 Zweistutzen gezogen (500)

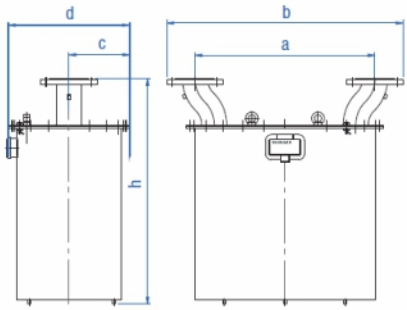

G100 Zweistutzen geschweißt (710)

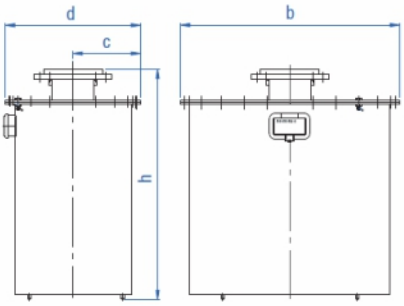

Einstutzen-Anschluss geschweißt

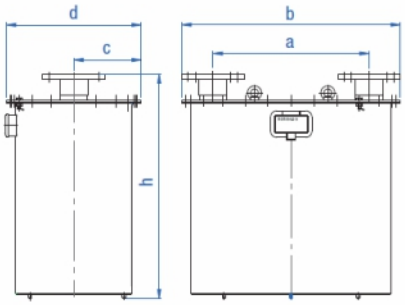

G100 Zweistutzen-Anschluss geschweißt (675)

G65 HORIZONTALE VERSION

Abmessungen und Technische Daten

Typ	Ausführung	Q min m^3/h	Qmax m^3/h	Vol. dm^3	Pmax bar	Flange DN	a mm	b mm	c mm	d mm	h1 mm	h mm	Gewicht kg
G65	geschweißt	0,65	100	55	0,5	80	680	654	212	432	400	626	69

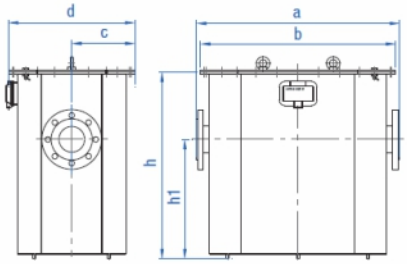

G65 horizontale Version

OPTIONEN

Optional sind folgende Ausführungen möglich

- Smart Metering: Zählwerk mit Cyble® -Target vorgerüstet
- Temperaturtauchhülse (für Referenzmessungen ist eine zweite Tauchhülse möglich)
- Weitere Flanschgrößen
- Druckmessstutzen
- Nachrüstbarer NF-Impulsgeber (Kabel oder Doppelbinderstecker)

Bestellinformation:

- Gaszusammensetzung
- Messbereich (G65 oder G100)
- Kundenspezifische Informationen (Seriennummer, Logo, Barcode)
- Maximaler Betriebsdruck
- Version (horizontal oder vertikal)
- Anschlussausführung
- Zubehör und Optionen